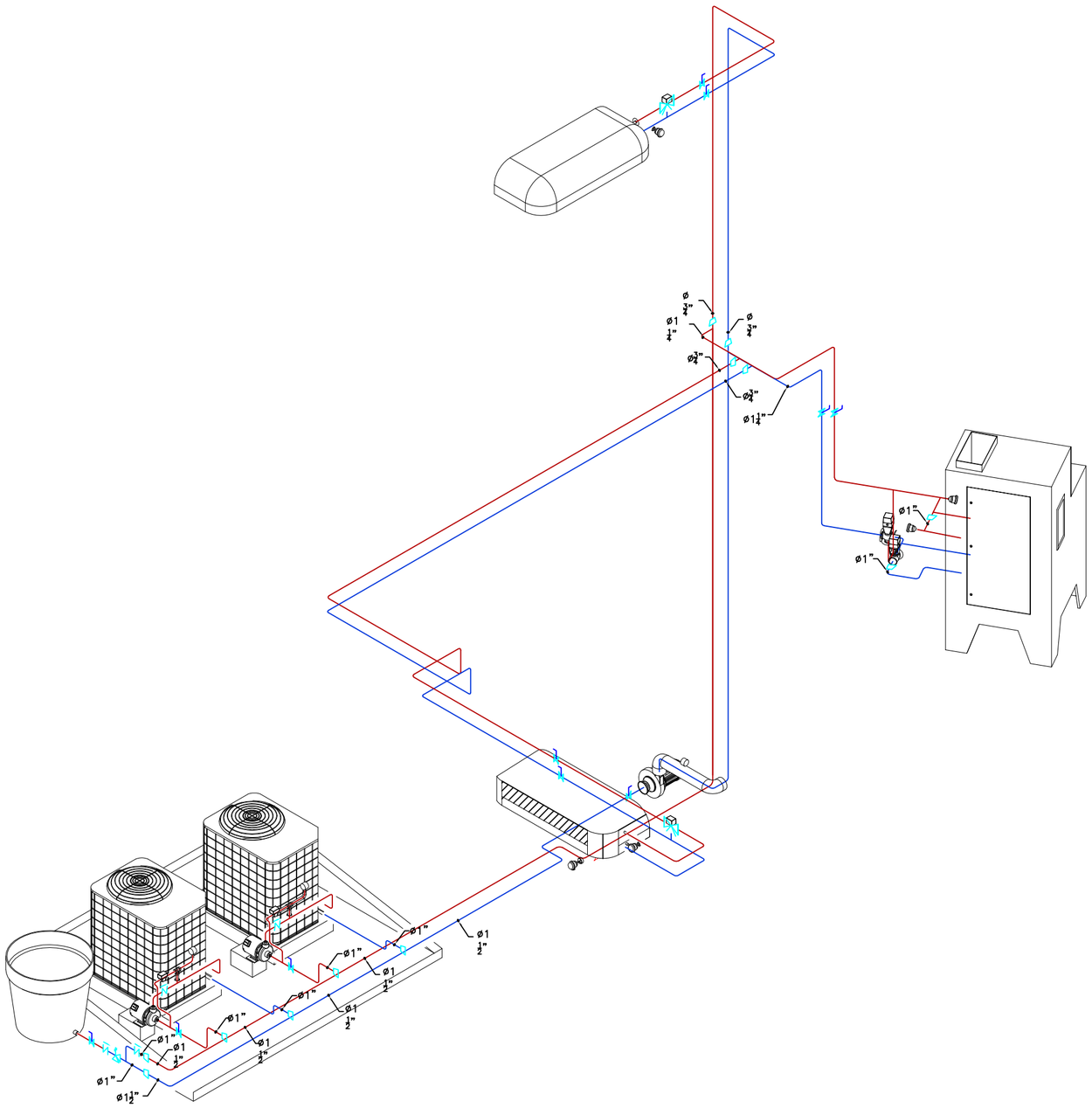

CONVENCIONES:

- TANQUE
- VALVULA ALIVIO
- CHECK
- VALVULA DE PASO
- VALVULA 3 VIAS
- VALVULA 2 VIAS
- ACTUADOR ROTATIVO
- TS SENSOR TEMPERATURA
- TT TRANSMISOR TEMPERATURA
- DIRECCION FLUJO
- FLUJO DE RETORNO DE AGUA
- FLUJO DE SUMINISTRO AGUA HELADA

DETALLES DE CONSTRUCCION

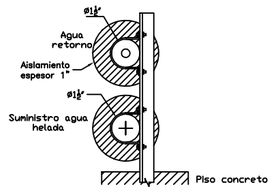

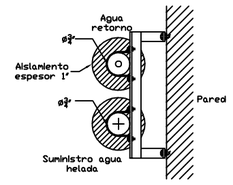

NOTAS:

1. Ver plano ACMAA–PE 13 "NOMENCLATURA Y ABREVIATURAS MAA" para definiciones de nomenclatura y abreviaturas del sistema
2. Ver plano ACMAA–PM 2 "ISOMETRICO MAA" para detalles de distribucion red de agua

UNIVERSIDAD PONTIFICIA BOLIVARIANA
Seccional Bucaramanga
Facultad de Ingenieria Mecanica

HERNAN DARIO DUARTE ORDUZ

COORINDADOR DE PROYECTO:
ING. GILBERTO CARLOS FONTECHA D.

PROYECTO:
COMMISIONING DEL MODULO DE AIRE ACONDICIONADO DEL LABORATORIO DE AUTOMATIZACION Y CONTROL

CONTIENE:
ISOMETRICO MAA

DIBUJO
H. DUARTE

Fecha:
DIC.05-2007

PLANO N°:
ACMAA-PM